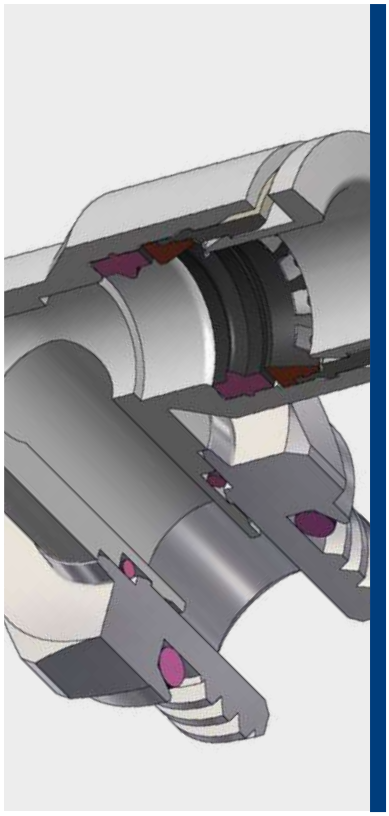

**-20°C ÷ 80°C** aria secca

**1°C ÷ 80°C** aria, vuoto e acqua per applicazioni industriali

**Pressione d'esercizio:**
20 Bar
**Pressione negativa:**
- 0,95 Bar ( - 95 Kpa)
I picchi di pressione non devono superare la pressione massima di esercizio

Aria compressa, vuoto e acqua industriale

- Conica gas BSPT ISO 7 da R1/8" a R1/2" con pre-teflonatura
- Cilindrica gas BSPP ISO 228 da G1/8" a G1/2" con OR
- Metrica ISO 262 M5 con OR

Poliammide PA, poliuretano PU, polietilene PE, FEP, PTFE

**Corpo:** Acciaio inox AISI 303 e PA66
**O-Ring:** NBR
**Distanziale:** POM
**Guarnizioni:** NBR
**Pinza:** Acciaio inox AISI 301
**Collare:** PA66
**Colletto:** PA66

SILICONE FREE

REACH COMPLIANT — Prodotti conformi al regolamento CE 1907/2006

RoHS3 — Prodotti conformi alla direttiva EU 2015/863

## DETTAGLI COSTRUTTIVI

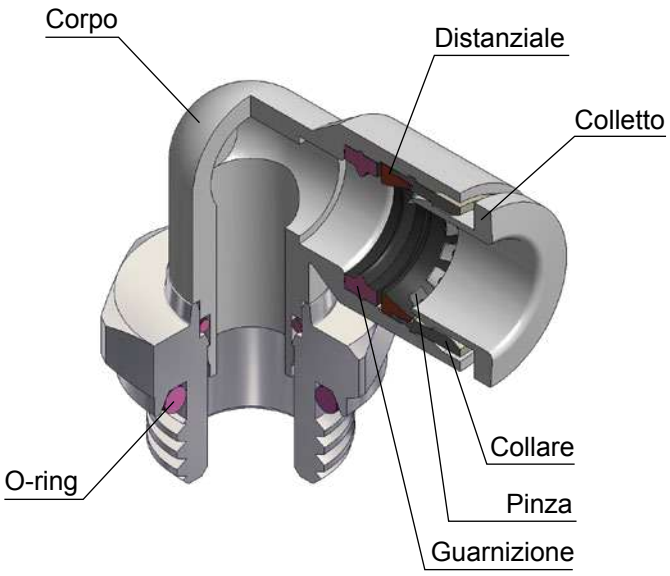


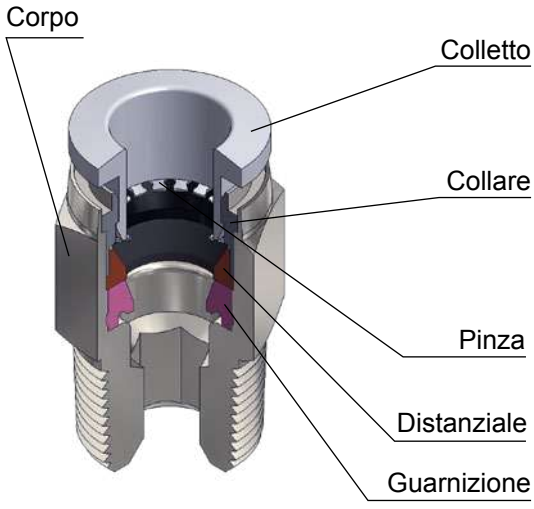


### COPPIA DI SERRAGGIO
CONICA GAS BSPT ISO 7

| FILETTO | 1/8" | 1/4" | 3/8" | 1/2" |
|---|---|---|---|---|
| Nm | 7 | 12 | 22 | 28 |

### COPPIA DI SERRAGGIO
CILINDRICA GAS BSPP ISO 228 & METRICA ISO 262

| FILETTO | M5x0,8 | 1/8" | 1/4" | 3/8" | 1/2" |
|---|---|---|---|---|---|
| Nm | 1,5 | 10 | 15 | 25 | 40 |

*disegni e dati tecnici non sono vincolanti e possono essere modificati senza preavviso*