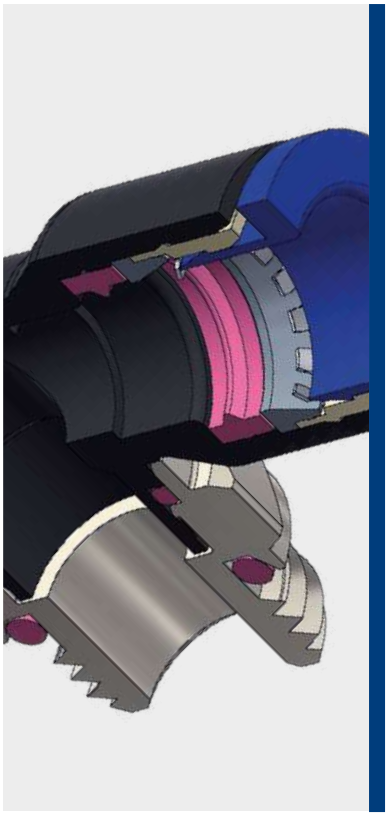

-20°C ÷ 80°C aria secca

1°C ÷ 80°C aria, vuoto e acqua per applicazioni industriali

Pressione d'esercizio:
20 Bar
Pressione negativa:
- 0,95 Bar (- 95 Kpa)
I picchi di pressione non devono superare la pressione massima di esercizio

Aria compressa, vuoto e acqua industriale

- Conica gas BSPT ISO 7 da R1/8" a R1/2" con pre-teflonatura
- Cilindrica gas BSPP ISO 228 da G1/8" a G1/2" con OR
- Metrica ISO 262 M5 e M6 con OR

Poliammide PA, poliuretano PU, polietilene PE, FEP, PTFE

DISPONIBILITÀ

Disponibili su richiesta e quantità minima in versione bianca

Corpo: Ottone nichelato e PA66
PBT (PIJ - PIG - PP)
O-Ring: NBR
Distanziale: PA66
POM (MPC - MPC-G)
Guarnizioni: NBR
Pinza: Acciaio inox AISI 301
Collare: PA66
Colletto: PA66

SILICONE FREE

REACH COMPLIANT — Prodotti conformi al regolamento CE 1907/2006

RoHS3 — Prodotti conformi alla direttiva EU 2015/863

DETTAGLI COSTRUTTIVI

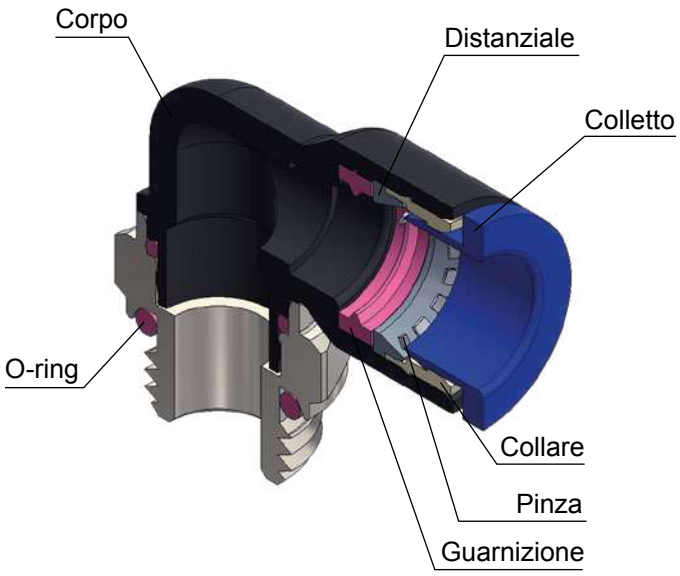

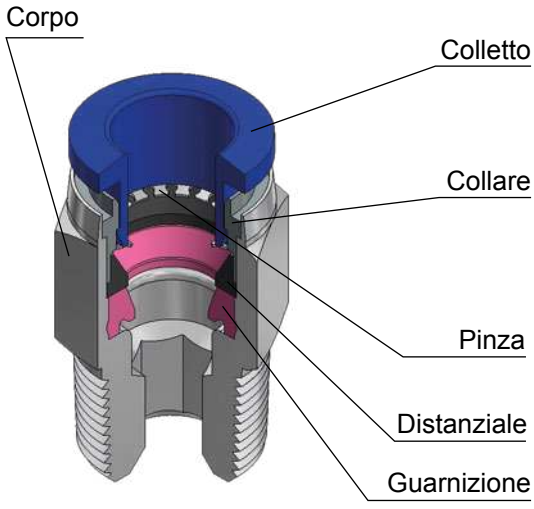

COPPIA DI SERRAGGIO
CONICA GAS BSPT ISO 7

FILETTO	1/8"	1/4"	3/8"	1/2"
Nm	7	12	22	28

COPPIA DI SERRAGGIO
CILINDRICA GAS BSPP ISO 228 & METRICA ISO 262

FILETTO	M5x0,8	M6x1,0	1/8"	1/4"	3/8"	1/2"
Nm	1,5	2,3	10	15	25	40

disegni e dati tecnici non sono vincolanti e possono essere modificati senza preavviso

CONNESSIONE DEL TUBO AL RACCORDO

- Assicurarsi che il tubo sia sempre inserito completamente fino a battuta.
- Tagliare il tubo a 90° mediante l'utilizzo di un apposito cutter, inserirlo fino a battuta e tirarlo con accortezza per accertare il corretto inserimento.
- Se ci sono danni o imperfezioni sulla superficie del tubo o se lo stesso risulta ovalizzato si possono verificare delle perdite d'aria od una imprevista disconnessione. Verificare il tutto scrupolosamente.
- Il diametro esterno del tubo in poliuretano si espande in base alla pressione applicata. Pertanto il reinserimento nel raccordo potrebbe non essere più possibile.
- Tagliare la parte di tubo agganciata al raccordo per poterlo riutilizzare.

DISCONNESSIONE DEL TUBO DAL RACCORDO

- Accertarsi che il tubo non sia in pressione prima di disconnettere lo stesso dal raccordo.
- Per sganciare il tubo premere l'anello di sgancio (1), tirare ed estrarre il tubo (2) contemporaneamente.
- Tagliare la parte di tubo agganciata al raccordo per poterlo riutilizzare.

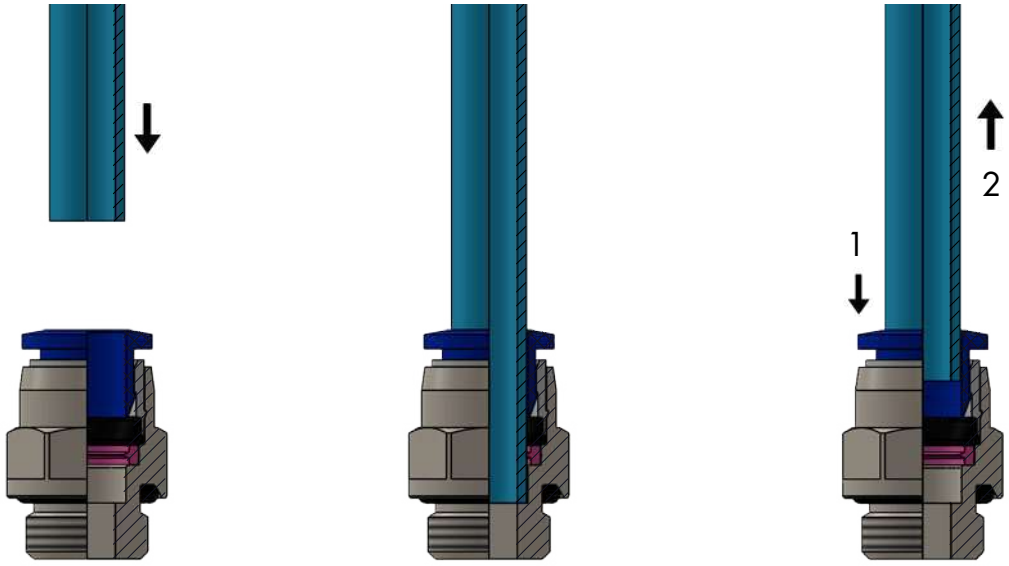

TOLLERANZA - TUBO METRICO

Ø TUBO (mm)	4	6	8	10	12	16
TOLLERANZA (mm)	± 0,1	± 0,1	± 0,1	± 0,15	± 0,15	± 0,15

INSERIMENTO - TUBO METRICO

Ø TUBO (mm)	4	6	8	10	12	16
LUNGHEZZA DI INSERIMENTO TUBO (mm)	15	16,5	18,8	20,1	22,9	23,6