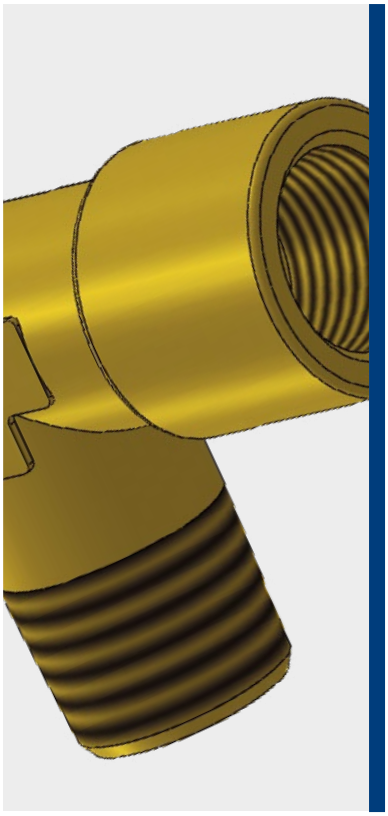

-20°C ÷ 150°C
La temperatura d'esercizio è determinata dalle caratteristiche del tubo utilizzato

**Pressione max. d'esercizio:**
60 Bar

Aria compressa, vuoto, acqua e fluidi compatibili con i materiali costruttivi

- Conica gas BSPT ISO 7 da R1/8" a R1/2"
- Cilindrica gas BSPP ISO 228 da G1/8" a G1/2"

**Corpo:** Ottone giallo
- Tornito: UNI EN 12164 CW510L
- Stampato: UNI EN 12165 CW510L

MOCA
EC 1935/2004

Prodotti conformi al regolamento CE 1907/2006

Prodotti conformi alla direttiva EU 2015/863

## DETTAGLI COSTRUTTIVI

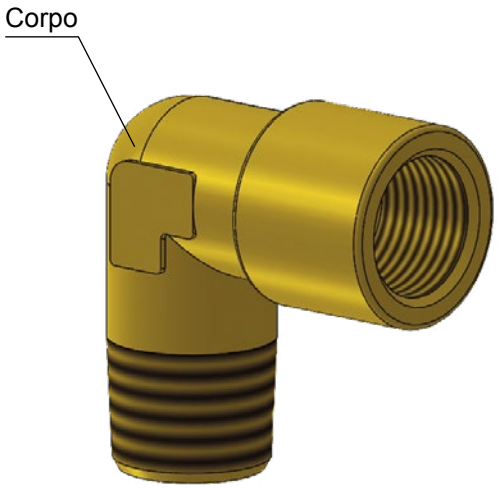


**COPPIA DI SERRAGGIO**
CONICA GAS BSPT ISO 7

| FILETTO | 1/8" | 1/4" | 3/8" | 1/2" |
|---|---|---|---|---|
| Nm | 8 | 12 | 14 | 16 |

**COPPIA DI SERRAGGIO**
CILINDRICA GAS BSPP ISO 228

| FILETTO | 1/8" | 1/4" | 3/8" | 1/2" |
|---|---|---|---|---|
| Nm | 1,2 | 1,5 | 2,5 | 3,5 |